REPUBLICA MOLDOVA
Raionul Hînceşti
Consiliul sătesc Negrea
Tel/fax (269)70-2-36/ tel. 70-2-38
e-mail: primaria_negrea@mail.ru
www.negrea.sat.md

РЕСПУБЛИКА МОЛДОВА
Район Хынчешть
Сельслий совет Негря
Те/фалс: (269)70-2-36/ тел .70-2-38
e-mail: primaria_negrea@mail.ru
www.negrea.sat.md

DECIZIE Nr. 4/5

din 22.05.2020 ***s. Negrea***

Cu privire la atribuirea loturilor de teren pentru construcţia casei

În conformitate cu art. 14, alin. 2, lit. (e) al Legii nr. 436/2006, privind administraţia publică locală, în baza art. 11 din Codul funciar al R. Moldova nr. 828/1991 şi, examinând cererea familiei nou-formate Tabără denis – Tabără Tatiana, care solicită lot de teren pentru construcţia casei de locuit, Consiliul sătesc Negrea

DECIDE:

1. Se atribuie lot de teren pentru construcţia casei familiei nou – formate Tabără Denis –Tabără Tatiana, cu nr cadastral 5349301173, S= 0,087 ha. (Anexă - 1 filă)

2. Controlul asupra îndeplinirii prevederilor prezentei decizii se pune în sarcina inginerului cadastral Vladimir Prescornic.

Preşedintele şedinţei
Consiliului sătesc Negrea _____ **Alexandr Cristei**

Contrasemnat
Secretarul Consiliului sătesc Negrea _____ **Galina Guţuţui**

PLANUL GEOMETRIC

Numărul cadastral 5349301.173

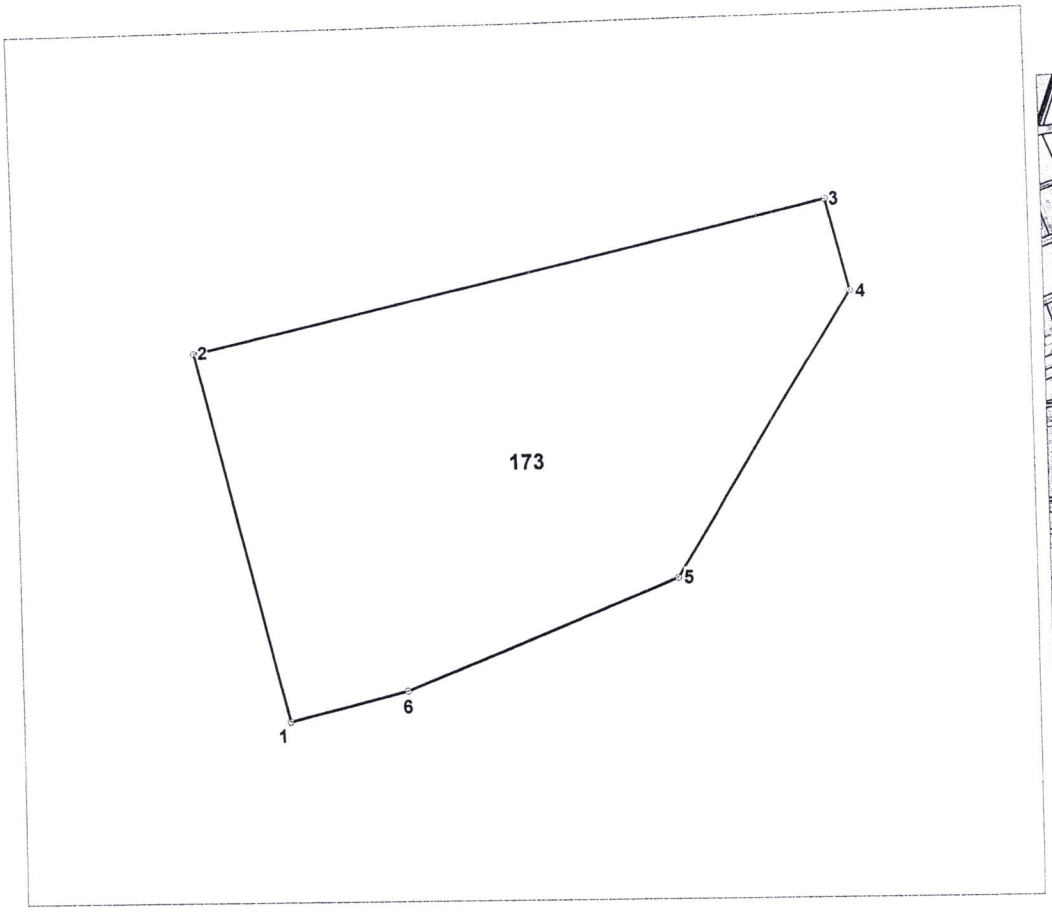

Amplasamentul bunului

173 - numarul cadastral al terenului
01 - numarul cadastral al cladirii

Caracteristicile tehnice ale bunului imobil

Numar_cadastral	Tipul_bunului	Suprafata	Destinatia	Mod_de_folosinta
5349301.173	Teren	0.087 ha	din intravilan localit.	pentru constructie

Parametrii hotarului vezi verso

Numărul cadastral: 5349301.173

Catalogul de coordonate si parametrii hotarului.

Punct	X_	Y_	Tipul_punct	Hotar	Distanta	Tipul_hotar
1	199 446,6336	187 101,5796	general	1-2	25,34	general
2	199 440,9178	187 126,2618	general	2-3	42,58	general
3	199 482,4354	187 135,6946	general	3-4	6,33	general
4	199 483,9112	187 129,5372	general	4-5	22,12	general
5	199 472,1456	187 110,8032	general	5-6	19,23	general
6	199 454,3380	187 103,5364	general	6-1	7,95	general

Mențiuni:

COORDONAT	***S.R.L. "Cadser Company"***		
	r-nul Hînceşti, sat. Negrea		
Primarul sat. Negrea Mangîr Ștefan	Conducător / Verificat	(semnătura, ștampila)	***Manea Sergiu*** (numele, prenumele)
	Executant	(semnătura)	***Manea Sergiu*** (numele, prenumele)
Specialistul în reglementarea regimului funciar Prescornic Vladimir	Data elaborării: ***15.05.2020*** (data inspectării în teren)	Sistem de coordonate: ***MoldRef99***	Scara: ***1:500***